Spracovanie učebnej pomôcky pre CNC frézovanie

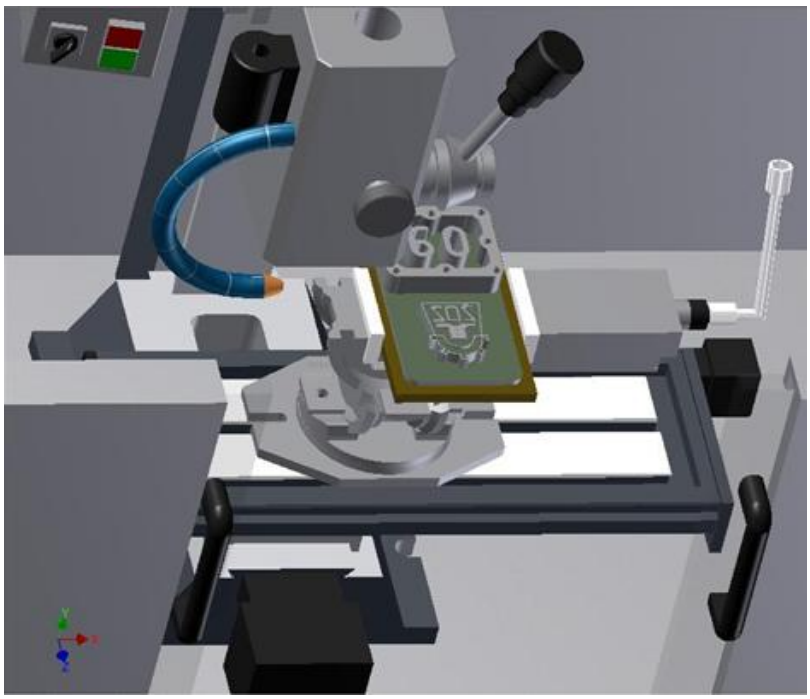

Autor: Tomáš Hošták, Róbert Valach

Odbor: strojárstvo
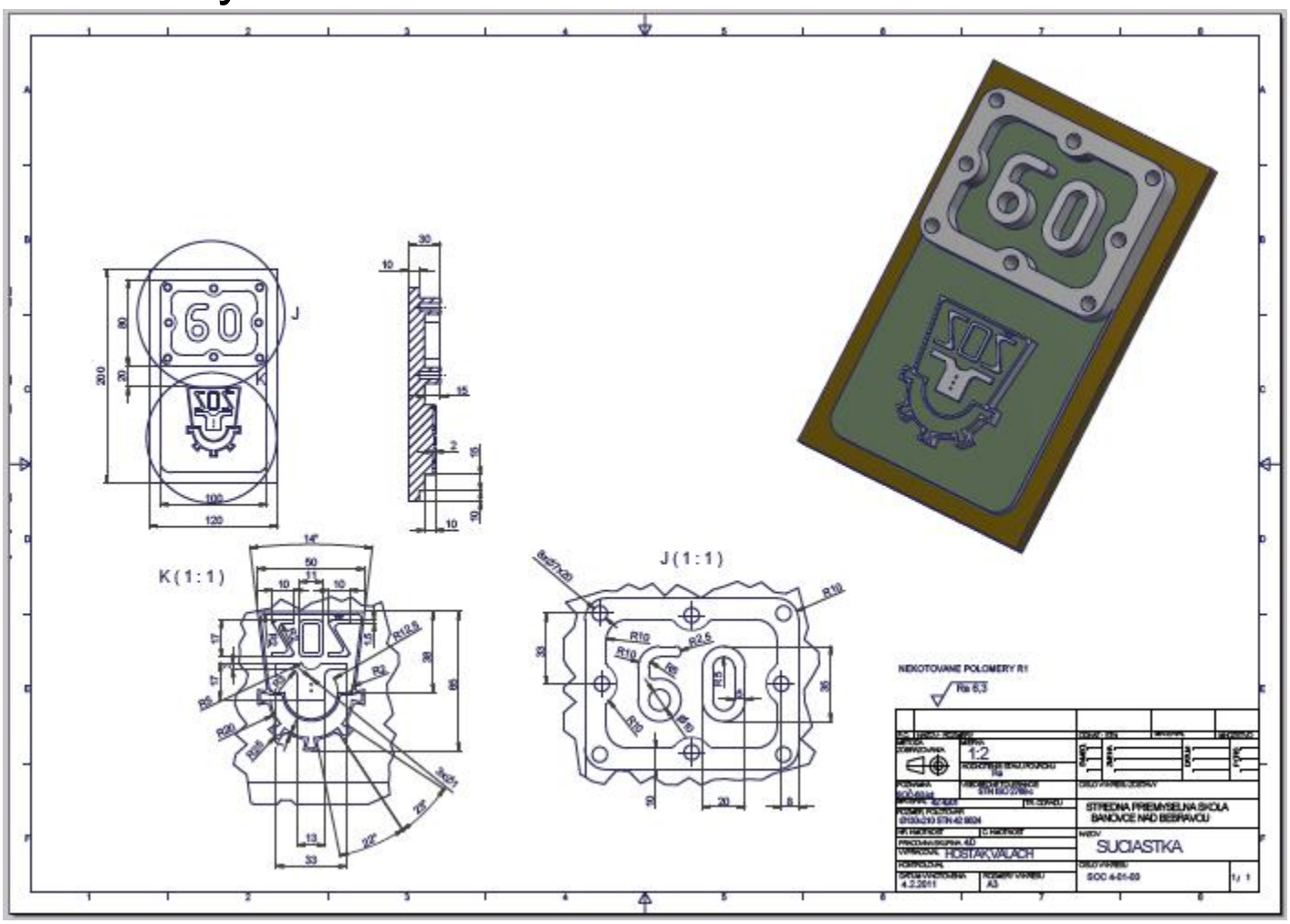
Školský rok: 2010/2011